Conexión con termostato “Suelo + Ambiente”

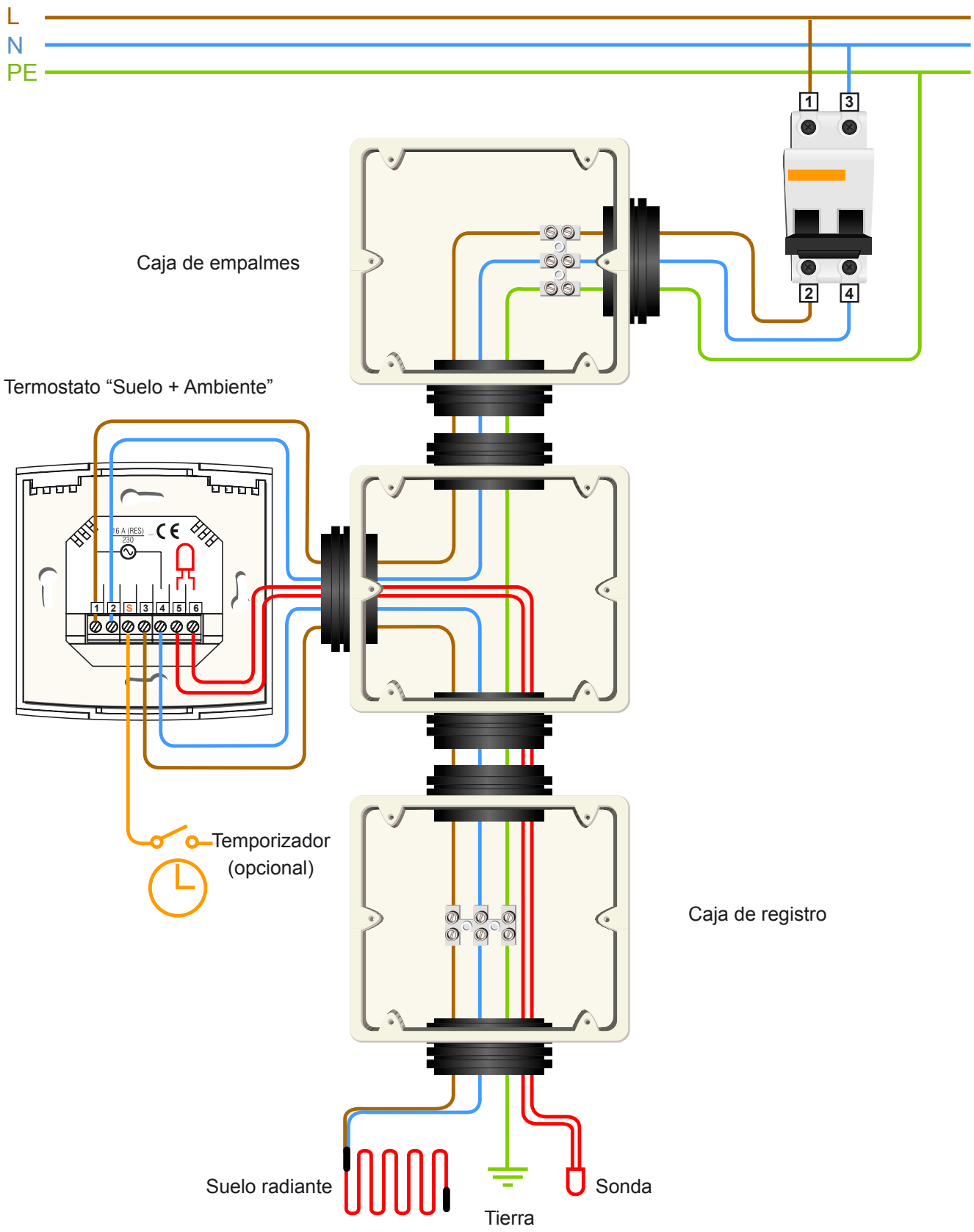

C/ Zamora, 99 - 101, 5º 1º
08018 Barcelona
Tel. 93 486 36 82 - Fax 93 486 38 14

Elementos Calefactores as

Email: as@elementoscalefactores.com
Web: www.elementoscalefactores.com
Web: www.sueloradiante.com